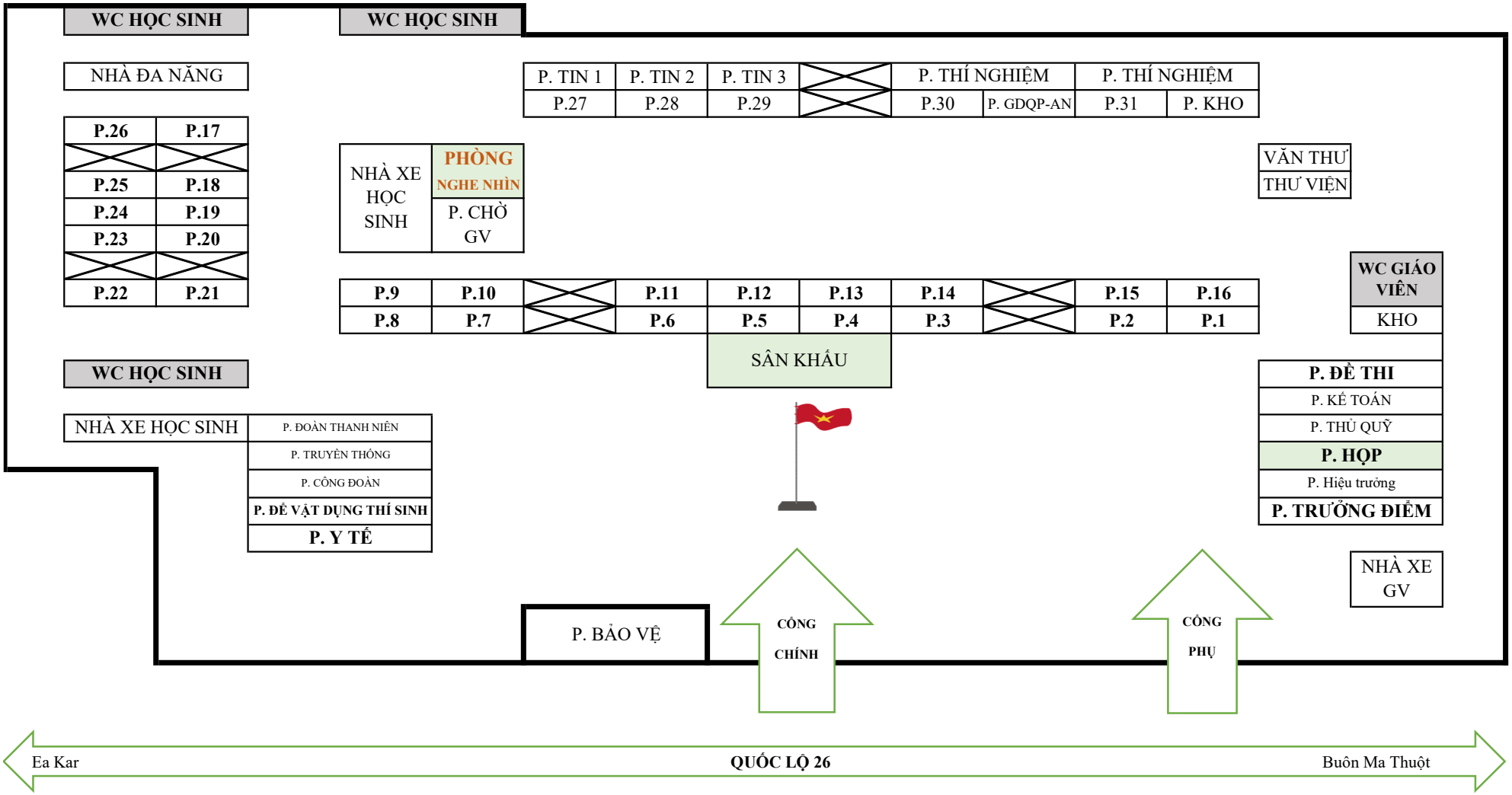SƠ ĐỒ TRƯỜNG THPT LÊ HỒNG PHONG